VI262120
Индукционная варочная Vario-панель серии 200 с зоной flex

Панель управления черного цвета

Ширина 60 см

Комбинируется с другими Vario-панелями серии 200
Панель управления для удобной и безопасной работы

Зоны нагрева
2 комбинируемые индукционные конфорки 19x23 см (2200 Вт, с функцией Booster 3700 Вт), при совмещении 38x23 см (3300 Вт, с функцией Booster 3700 Вт).

Управление
Светящееся кольцо ручек управления
Встроенная панель управления
Электронное управление мощностью до 9 ступеней мощности ступеней.

Особенности
Маркировка зоны приготовления
Функция прямоугольных зон нагрева.
Сенсор жарки.
Распознавание наличия посуды
Функция Booster для зон приготовления

Безопасность
Индикаторы остаточного тепла для каждой конфорки
Индикатор включения
Защита на время отпуска

Рекомендации по монтажу
На панели должна использоваться посуда пригодная для индукции.
Крепление прибора к столешнице производится сверху
Вес прибора: ок. 17.

Подключение
Мощность подключения 7.4 кВт.
Электрический кабель без вилки длиной 1.5 м

Варианты цветового исполнения

VI262120
Панель управления черного цвета
Ширина 60 см

Специальные принадлежности

GP900001
Сковорода из нержавеющей стали

GP900002
Сковорода из нержавеющей стали

GP900003
Сковорода из нержавеющей стали

Принадлежности для установки

VV200010
Соединительная панель из нержавеющей стали для комбинирования приборов Vario-серии

VV200020
Соединительная панель черного цвета для комбинирования с другими приборами Vario серии 200

Основные характеристики

Обозначение модели/ ассортиментная группа
Керамические зоны нагрева

Тип конструкции
Встроенный

Источник энергии
Электро

Количество конфорок для одновременного использования
4

Управляющие элементы

Размеры ниши для встр. (мм)
50 x 560-560 x 492-492

Ширина (мм)
580

Размеры прибора (мм)
50 x 580 x 512

Размеры прибора в упаковке (мм) (ВхШхГ)
200 x 690 x 600

Вес нетто (кг)
16,613

Вес брутто (кг)
17,4

Индикатор остаточного тепла
Отдельный

Расположение панели управления
Спереди

Вид управления

Осн.материал поверхности
Стеклокерамика

Цвет верхней поверхности
нержавеющая сталь, черный

Цвет рам
нержавеющая сталь

Сертификат соответствия
AENOR, CE

Длина сетевого кабеля (см)
150

EAN-код
4242006280505

Параметры потребления и подключения

Мощность подключения к электроэнергии (Вт)
7400

Мощность подключения к газу (Вт)

Предохранители (А)

Напряжение (В)
220-240

Частота (Гц)
50; 60

Изготовлено 2020-05-08
Страница 1

GAGGENAU

VI262120
Индукционная варочная Vario-панель серии 200 с зоной flex

Панель управления черного цвета

Ширина 60 см

Изготовлено 2020-05-08
Страница 2

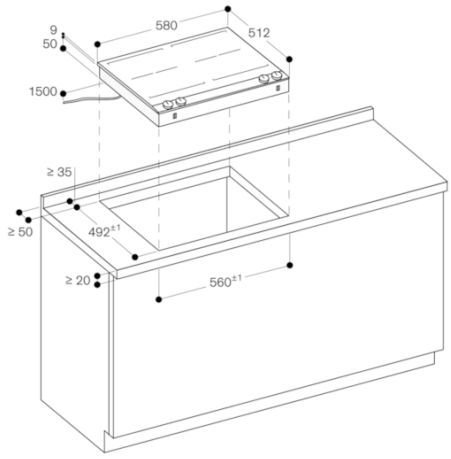

размеры в мм

GAGGENAU